Brėžinys su išmatavimais

Pasiūlymo nr.:
Projektas:
Padėties nr.: Vėdinimo įrenginys 1

Vėdinimo įrenginys	**DUPLEX 250 Easy**	DUPLEX 250 Easy -Coarse 60% (G4) kišeninis-tipas -Coarse 60% (G4) kišeninis-tipas -BP -.24V/150W -CPA -.TFB +P.EPO-PTC160/0,4 - EPO-PTC160/0,4 -ErP A

Padėtis **Daugiafunkcinis**
Svoris: apytiksliai **24 kg**

Specifikacijos:

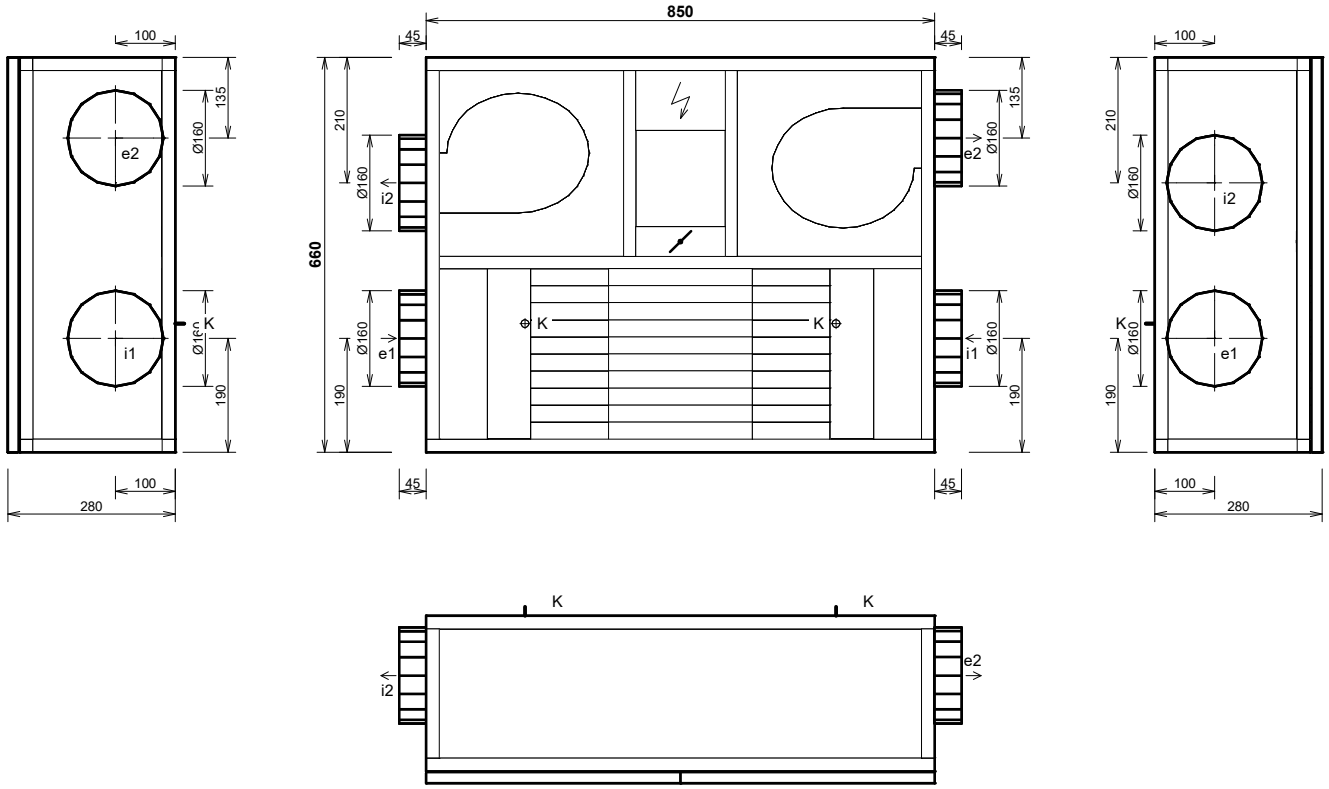

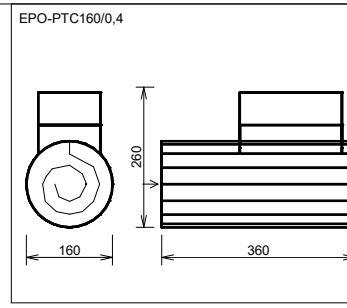

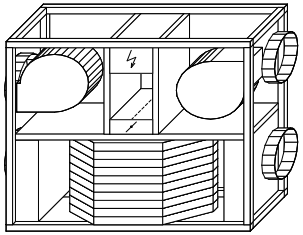

Įdiegiant laikykis minimalios montažinės erdvės - žiūrėti techninį apibūdinimą.

gimo an	tipas	matmuo	priedai
e1	e1 - šv. oro padav. antg. (OD	Ø 160 mm	
e2	e2 - oro padavimo į patalpas a	Ø 160 mm	
i1	i1 - ištr. oro pasiurb. antg. (ET	Ø 160 mm	
i2	i2 - oro išmet. į lauką antg. (E	Ø 160 mm	
K	Kondens. nuved. antgalis	Ø 14 mm	